■姿図

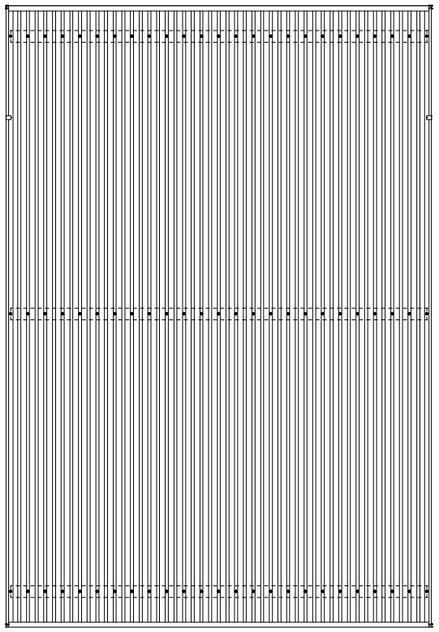

■基礎配置図

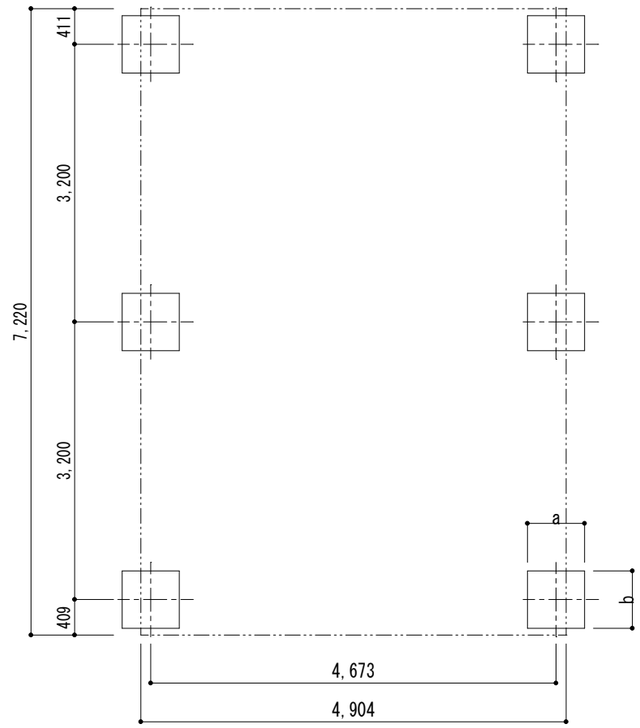

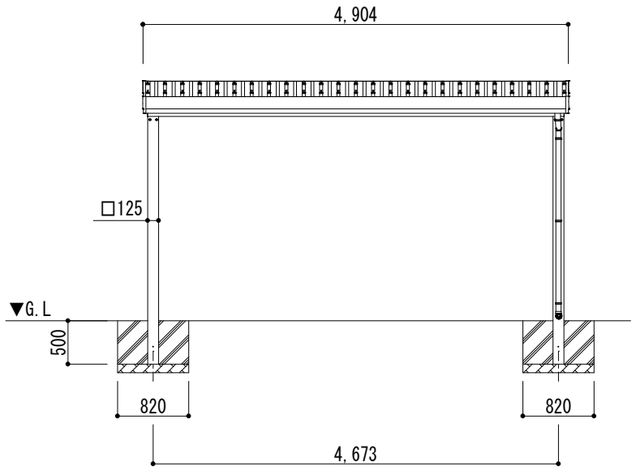

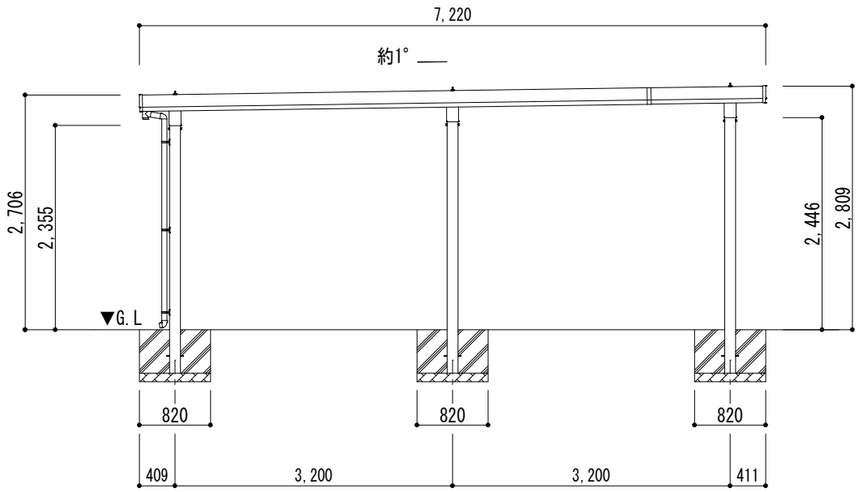

変更記事	設計監理	殿	工事名	ゆき盛くんⅢ・耐風くんⅢ	照査	担当	作図	尺度	御受領印
	施工	殿	図面名	積雪50cm仕様　奥行延長　2台用 W48-L60+12　標準柱				1/50	年　月　日

Daisen ㈱大仙

図番